MONOBLOK
Wieża hydrauliczna HSBB 200

GŁÓWNE WŁAŚCIWOŚCI WIEŻY HYDRAULICZNEJ HSBB 200

- kompatybilna z pompami ciepła: HPA-O 4/8 Plus, HPA-O 7 Premium
- wymiary: wysokość x szerokość x głębokość: 1328 x 694 x 875 mm
- wieża hydrauliczna zawiera:
  - zbiornik ciepłej wody użytkowej o poj. 181 litrów
  - wielostopniową grzałkę elektryczną o mocy maks. 8,8 kW
  - regulator pogodowy z wyświetlaczem LCD
  - 12-litrowe naczynie wzbiorcze obiegu grzewczego
  - elektroniczną pompę obiegową obiegu grzewczego lub zasobnika ciepłej wody
  - zawór przełączający ogrzewanie / ciepła woda
  - zintegrowany zawór bezpieczeństwa układu grzewczego; 3 bary
- dostawa nie obejmuje zaworu bezpieczeństwa ciepłej wody użytkowej
- przyłącze po stronie ogrzewania i ciepłej wody: miedź Ø 22, cyrkulacja G 1/2, zimna woda G 1 A
- wieża hydrauliczna stoi na czterech gumowych nóżkach o regulowanej wysokości
- współpraca z termostatem pokojowym FE7 lub FET

OKABLOWANIE WIEŻY HYDRAULICZNEJ HSBB 200

- wszystkie przewody są podłączone do listwy zaciskowej wewnątrz modułu HSBB, przepust kablowego z tyłu po lewej stronie, u dołu.
- przewód 5 x 2,5 mm² do grzałki elektrycznej, zabezpieczenie grzałki wyłącznikiem 3 x 16 A, charakterystyka B
- przewód 3 x 1,5 mm² do zasilania regulatora WPM, pompy obiegowej i siłownika, zabezpieczenie 1 x 16 A, charakterystyka B.
- wymagane jest podłączenie czujnika zewnętrznego przewodem 2 x 1 mm² do listwy zaciskowej wewnątrz wieży HSBB. Zaleca się umieszczenie czujnika po północnej stronie obiektu, 2 m nad ziemią
- zalecane jest przygotowanie przewodu do termostatu pokojowego J-Y(St) 2 x 2 x 0,8 mm²
- przewód sterujący J-Y(ST) 2 x 2 x 0,8 mm² podłączony do pompy ciepła
- na listwie zaciskowej modułu hydraulicznego są wyjścia do zasilania napędów mieszaczy i pomp obiegowych. Wszystkie wyjścia mają napięcie 230 V.

WYMIARY
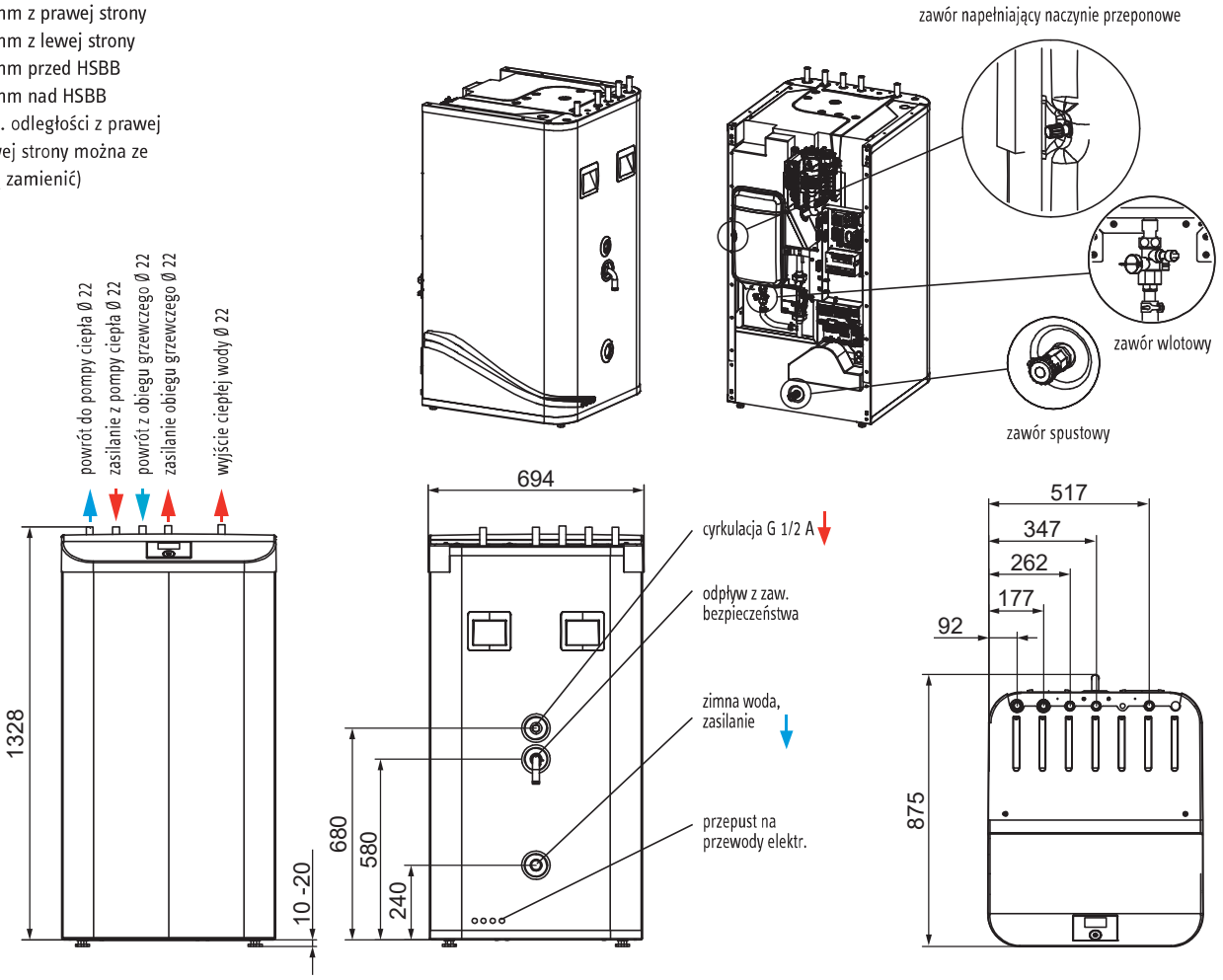
minimalne odstępy patrząc od przodu:
250mm za HSBB
100mm z prawej strony
500mm z lewej strony
800mm przed HSBB
400mm nad HSBB
(min. odległości z prawej i lewej strony można ze sobą zamienić)